РОСТОВГАЗОАППАРАТ

АППАРАТЫ ОТОПИТЕЛЬНЫЕ

SIBERIA Dream

RGa

Февраль, 2022

service@rndgaz.ru
+7 (800) 707-75-37

НАЗНАЧЕНИЕ

Siberia Dream и RGA — напольные газовые отопительные аппараты нового поколения. Предназначены для водяного отопления и горячего водоснабжения жилых помещений.
Полный установленный срок службы аппаратов 10 лет.

ростовгазоаппарат

МОДЕЛЬНЫЙ РЯД НАПОЛЬНЫХ КОТЛОВ

Напольные газовые котлы Siberia Dream представлены двумя типами :
— со стальным теплообменником;
— с чугунным теплообменником.

Модельный ряд со стальным теплообменником, в зависимости от мощности, представлен аппаратами от 11 до 35 кВт, которые могут отопить помещение общей площадью от 50 до 400 м2.
Все аппараты полностью энергонезависимые и работают при низком давлении газа, т.е. адаптированные для российских условий эксплуатации.
В зависимости от назначения аппараты выпускаются:
— одноконтурные, предназначенные для отопления;
— двухконтурные , выполняющие уже две функции: отопление и ГВС.

Брэндовая линейка RGA представлена тремя типами аппаратов отопления:
— RGA – надежный, современный и безопасный аппарат отопления;
— RGA xChange созданы специально на замену традиционных классических АОГВ Ростов первого исполнения;
— RGA Classic газовый отопительный аппарат, совмещающий в себе классический внешний вид («круглый») и современные дизайнерские и технические решения в легкости управления , безопасности, надежности и долговечности.

ТЕХНИЧЕСКИЕ ХАРАКТЕРИСТИКИ Siberia

Модель Siberia Dream	11	11К	17	17К	23	23К	29	29К	35
Номинальная тепловая мощность, кВт	11,6	11,6	17,4	17,4	23,2	23,2	29	29	35
Приведенный расход газа									
природного, м3/ч	1,18	1,18	1,76	1,76	2,3	2,3	2,94	2,94	3,75
сжиженного, кг/ч	1	1	1,21	1,21					
Ориентировочная площадь отопления, м2	до 125	до 125	100–200	100–200	100–250	100–250	150–300	150–300	150–400
КПД по отходящим газам, %, не менее	90	90	90	90	90	90	90	90	90
Предел настройки температуры воды, °С	90±5	90±5	90±5	90±5	90±5	90±5	90±5	90±5	90±5
Расход воды в режиме горячего воодснаб. При нагреве на Δt=35°С, л/мин		3,8		5,5		7		8	
Присоединительная резьба штуцеров, дюйм для подачи газа	G½	G½	G¾	G¾	G¾	G¾	G¾	G¾	G¾
Подвод/отвод									
к отопительной части	G1½	G1½	G2	G2	G2	G2	G2	G2	G2
к водонагреват. части		G½		G½		G½		G½	
Внутренний диаметр газоотводящего патрубка, дм, не менее	1,25	1,25	1,25	1,25	1,38	1,38	1,38	1,38	1,38
Габаритные размеры, мм									
высота	850	850	850	850	850	850	850	850	850
ширина	280	280	280	280	380	380	380	380	380
глубина	560	560	560	560	560	560	560	560	560
Масса, кг	52	56	56	59	65	70	70	76	90

ростовгазаппарат

НАПОЛЬНЫЙ АППАРАТ ОТОПЛЕНИЯ SIBERIA DREAM

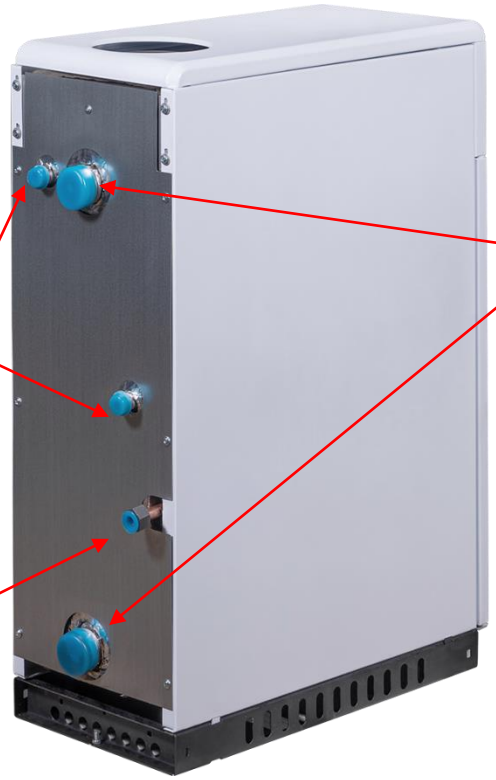

РОСТОВГАЗОАППАРАТ

СОСТАВ АППАРАТА ОТОПЛЕНИЯ SIBERIA DREAM

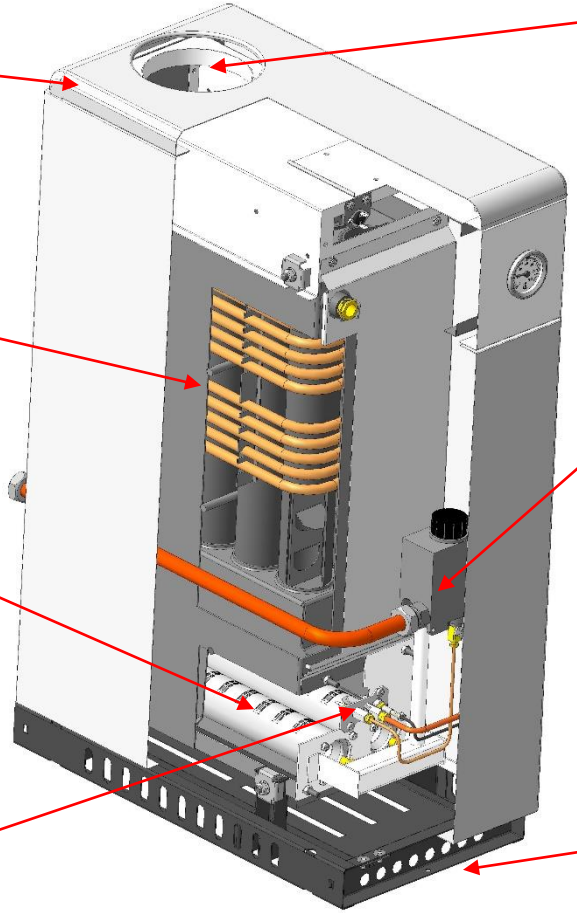

ростовгазоаппарат

ТЕХНИЧЕСКОЕ ОСНАЩЕНИЕ

Теплообменник

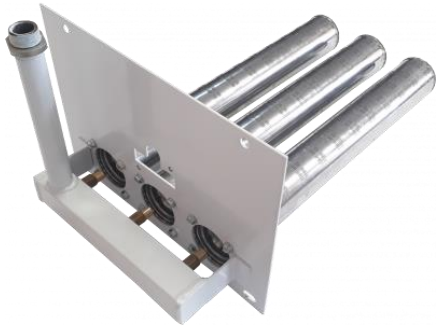

Горелка атмосферная (Polidoro);

Покрытие - эмаль

теплоизоляция

Термометр

РОСТОВГАЗОАППАРАТ

ТЕХНИЧЕСКОЕ ОСНАЩЕНИЕ

Блок автоматики (SIT): магнитный клапан, устойчивый к бытовым загрязнениям, модулирующий термостат с активной функцией мгновенного включения/выключения, термоэлектрическое устройство контроля пламени с блокировкой повторного розжига, стабилизатор давления газа, пъезорозжиг, фильтр газа;

ростовгазаппарат

СОСТАВ АВТОМАТИКИ АППАРАТА ОТОПЛЕНИЯ

Блок газовый

Запальная горелка (пилотная)

Термопрерыватель

Датчика тяги

Кабель пьезо

Пьезовоспламенитель

Термопара

ростовгазоаппарат

СХЕМА ЭЛЕКТРИЧЕСКАЯ
К БЛОКУ ГАЗОВОМУ SIT 630 (710)

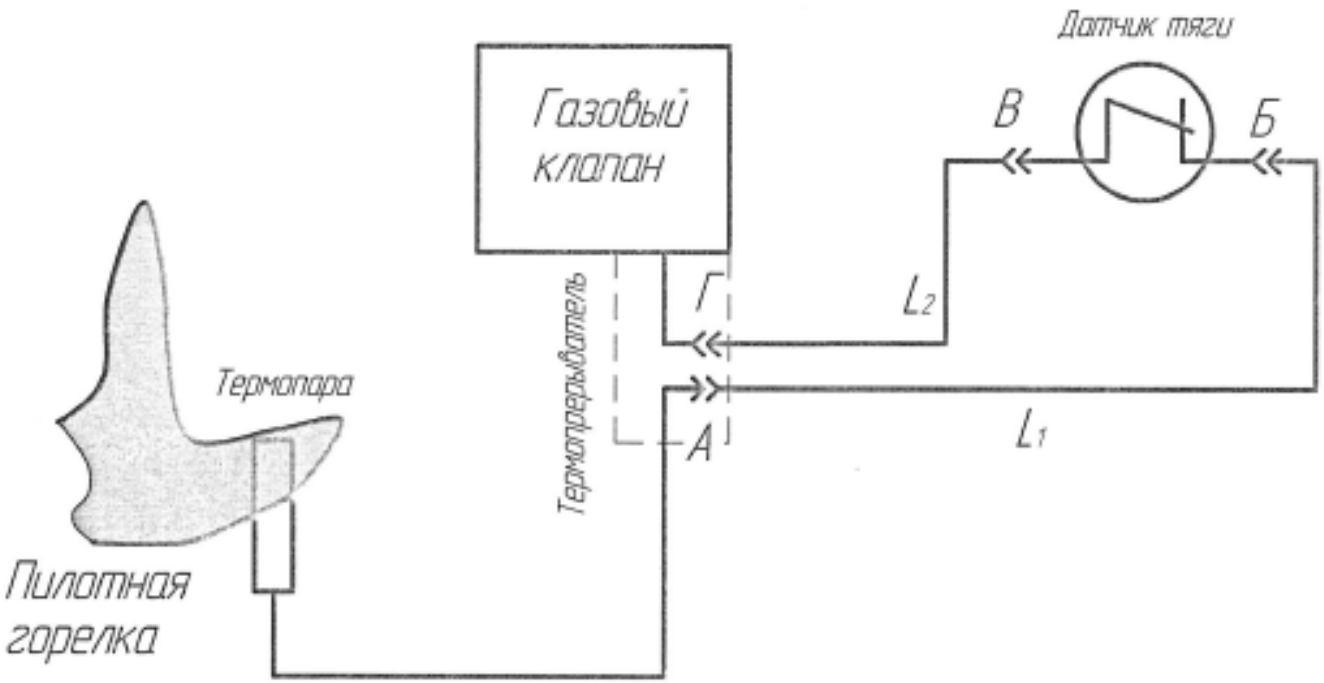

Точка замера	А	Б	В	Г
3 Па	15,6	12,3	10,9	5,8

$U_{хол.хода}$=19,2 mV

ростовгазоаппарат

СХЕМА ЭЛЕКТРИЧЕСКАЯ
К БЛОКУ ГАЗОВОМУ SIT Nova 820 mV

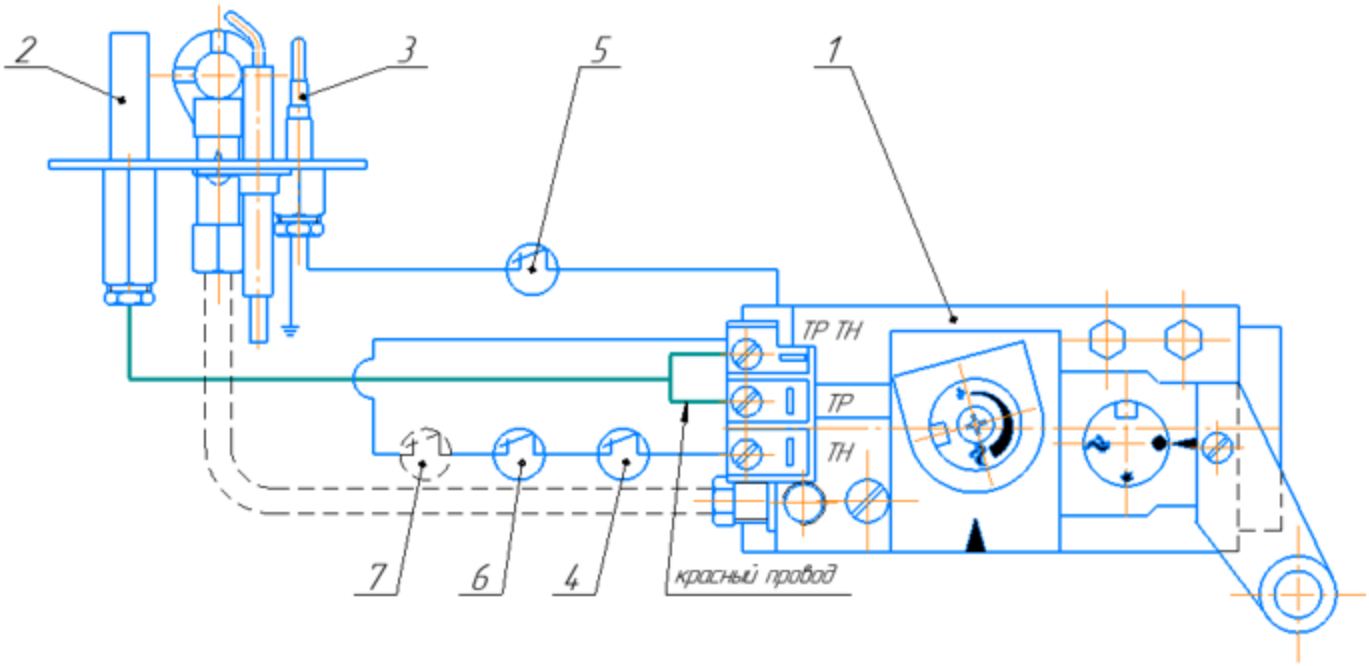

1 – блок газовый SIT Nova 820 mV;
2 – термогенератор;
3 – термопара;
4 – регулировочный термостат TG200;
5 – датчик тяги;
6 – предельный термостат TG400;
7 – комнатный термостат (поставляется под заказ).

ростовгазоаппарат

НАПОЛЬНЫЙ АППАРАТ ОТОПЛЕНИЯ RGA

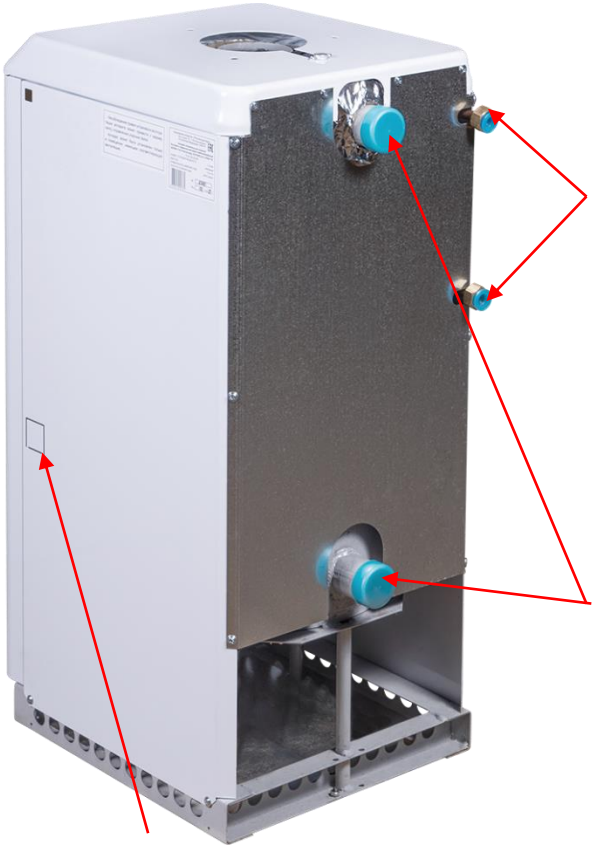

Подключение санитарной воды

Подключение к системе отопления

Подключение к системе газоснабжения

ростовгазоаппарат

Технические характеристики RGA

Технические характеристики	RGA 8	RGA 11	RGA 11K	RGA 17	RGA 17K
Номинальная тепловая мощность основной горелки, кВт	8	11,6	11,6	17,4	17,4
Приведенный расход газа к стандартному,					
— природного, м³/ч	0,9	1,18	1,18	1,76	1,76
— сжиженного, кг/ч	0,65	0,87	0,87	1,21	1,21
Коэффициент полезного действия по отходящим газам, % не менее	90	90	90	90	90
Температура продуктов сгорания газа, °С, не менее	110	110	110	110	110
Предел настройки температуры нагрева воды, °С	90±5	90±5	90±5	90±5	90±5
Расход воды в режиме горячего водоснабжения при нагреве на Δt=35°С л/мин	—	—	3,5	—	5,5
Максимальное давление в системе горячего водоснабжения, кПа	—	—	588,40	—	588,40
Разрежение в дымоходе для нормальной работы аппарата, Па (мм вод. ст.)	от 2,94 до 29,4 (от 0,3 до 3,0)	от 2,94 до 29,4 (от 0,3 до 3,0)	от 2,94 до 29,4 (от 0,3 до 3,0)	от 2,94 до 29,4 (от 0,3 до 3,0)	от 2,94 до 29,4 (от 0,3 до 3,0)
Диаметр отверстий в соплах, мм					
горелка основная, природный газ	2,8	3,5	3,5	4,2	4,2
горелка основная, сжиженный газ	2,1	2,2	2,2	2,5	2,5
горелка запальная, природный газ	2x0,38	2x0,38	2x0,38	2x0,38	2x0,38
горелка запальная, сжиженный газ	0,24	0,24	0,24	0,24	0,24
Внутренний диаметр газоотводящего патрубка, дм, не менее	1,0*	1,12	1,12	1,25	1,25
Присоединительная резьба штуцеров:					
для подвода и отвода воды к отопительной части, дюйм	G1½	G1½	G1½	G2	G2
для подвода и отвода воды к водонагревательной части, дюйм	—	—	G½	—	G½
для подачи газа, дюйм	G½	G½	G½	G¾	G¾
Габаритные размеры, мм, не более					
— высота (без зонта)	865±5	865±5	865±5	865±5	865±5
— ширина	380	380	380	380	380
— глубина	440	440	440	440	440
Масса аппарата, кг	44	44	49	51	56

ростовгазоаппарат

НАПОЛЬНЫЙ АППАРАТ ОТОПЛЕНИЯ RGAxChange

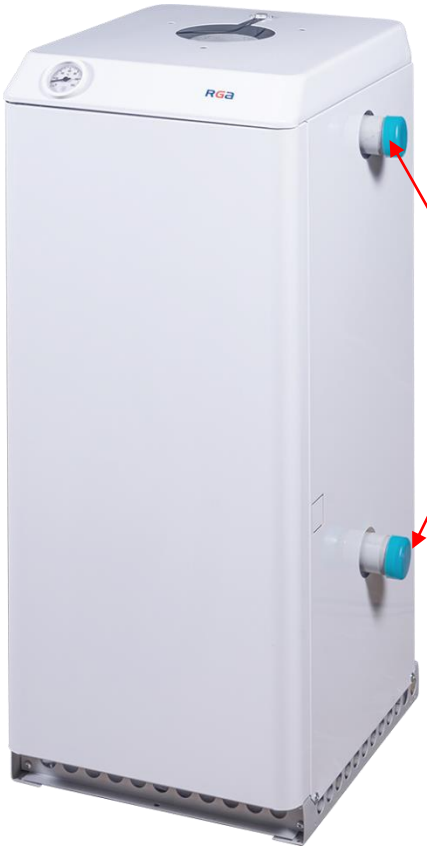

Подключение санитарной воды

Подключение к системе отопления

Подключение к системе газоснабжения

ростовгазоаппарат

Технические характеристики RGAxChange

Технические характеристики	RGA xChange 11	RGA xChange 11k	RGA xChange 17	RGA xChange 17k
Номинальная тепловая мощность основной горелки, кВт	11,6	11,6	17,4	17,4
Приведенный расход газа к стандартному				
– природного, м³/ч	1,18	1,18	1,76	1,76
– сжиженного, кг/ч	0,87	0,87	1,21	1,21
Коэффициент полезного действия по отходящим газам, %, не менее	90	90	90	90
Температура продуктов сгорания газа, °С, не менее	110	110	110	110
Предел настройки температуры нагрева воды, °С	90±5	90±5	90±5	90±5
Расход воды в режиме горячего водоснабжения при нагреве на Δt = 35°С л/мин	–	3,5	–	5,5
Максимальное давление в системе горячего водоснабжения, кПа	–	588,40	–	588,40
Разрежение в дымоходе для нормальной работы аппарата, Па (мм вод. ст.)	от 2,94 до 29,4 (от 0,3 до 3,0)	от 2,94 до 29,4 (от 0,3 до 3,0)	от 2,94 до 29,4 (от 0,3 до 3,0)	от 2,94 до 29,4 (от 0,3 до 3,0)
Диаметр отверстий в соплах, мм				
– горелка основная, природный газ	3,5	3,5	4,2	4,2
– горелка основная, сжиженный газ	2,2	2,2	2,5	2,5
– горелка запальная, природный газ	2x0,38	2x0,38	2x0,38	2x0,38
– горелка запальная, сжиженный газ	0,24	0,24	0,24	0,24
Внутренний диаметр газоотводящего патрубка, дм, не менее	1,12	1,12	1,25	1,25
Присоединительная резьба штуцеров:				
– для подвода и отвода воды к отопительной части, дюйм	G1½	G1½	G2	G2
– для подвода и отвода воды к водонагревательной части, дюйм	–	G½	–	G½
– для подачи газа, дюйм	G½	G½	G¾	G¾
Габаритные размеры, не более:				
– высота, мм	920±5	920±5	920±5	920±5
– ширина, мм	380	380	380	380
– глубина, мм	440	440	440	440
			52	56

РОСТОВГАЗОАППАРАТ

Состав аппаратов RGA, RGAx Change

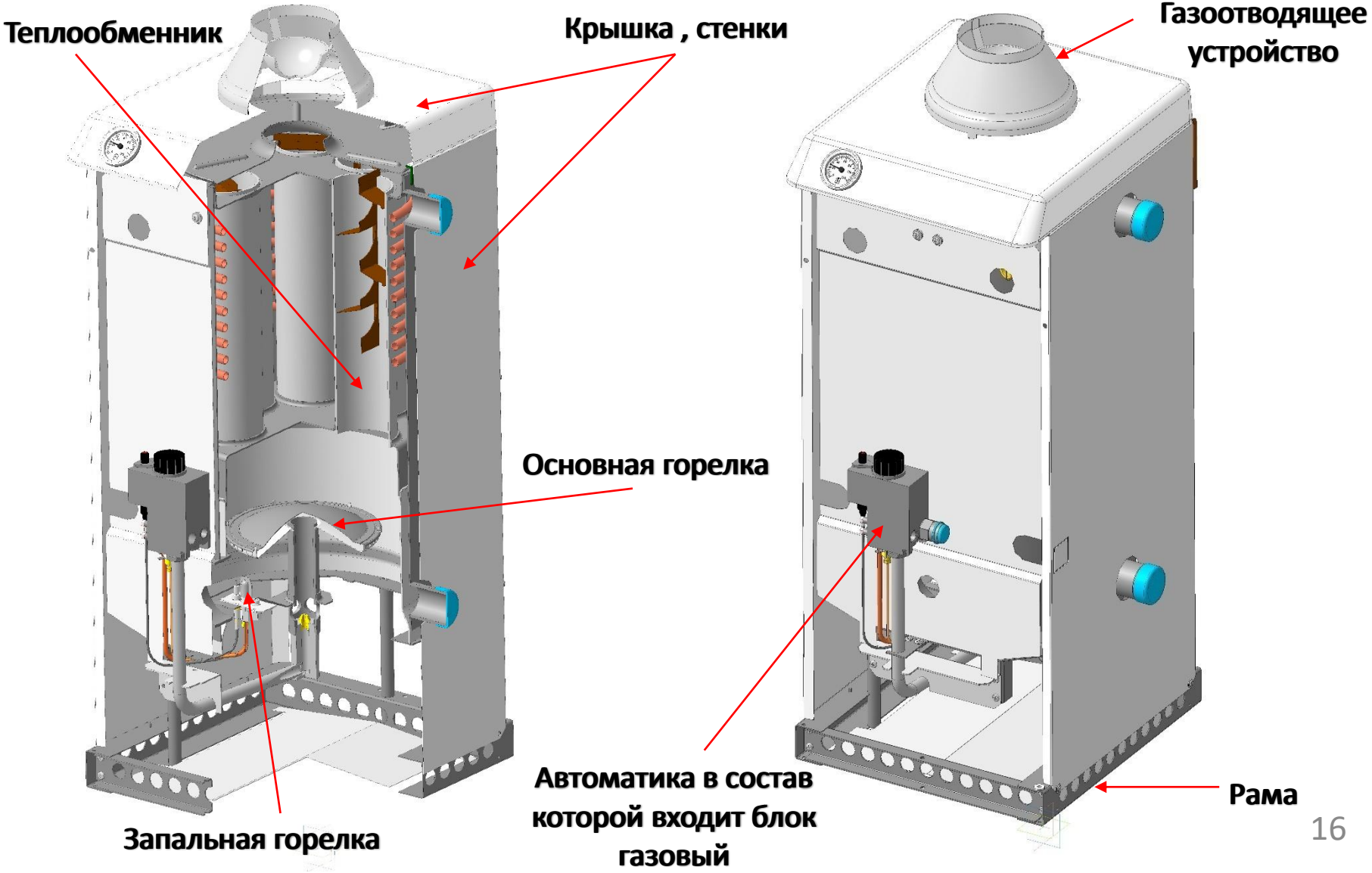

ростовгазоаппарат

Состав аппаратов RGA, RGAx Change

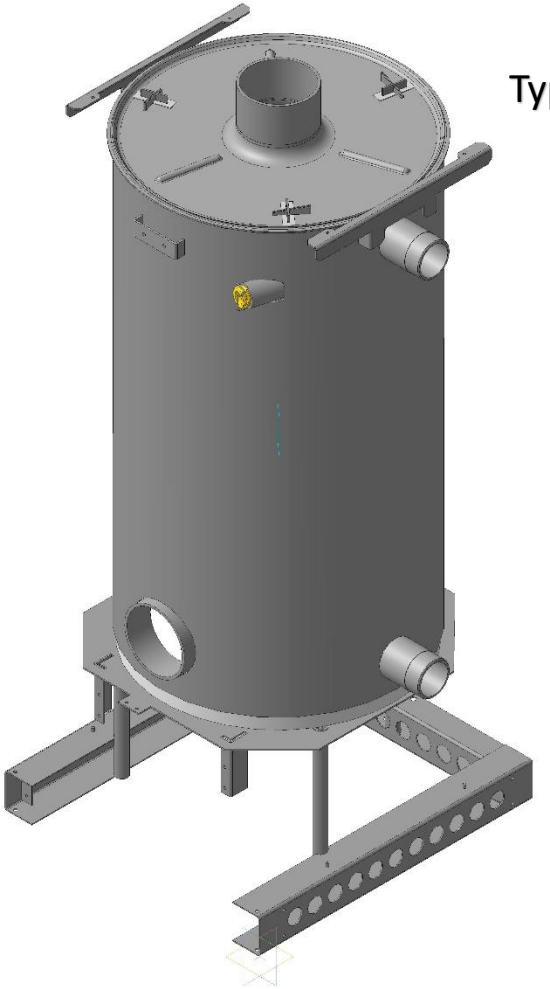

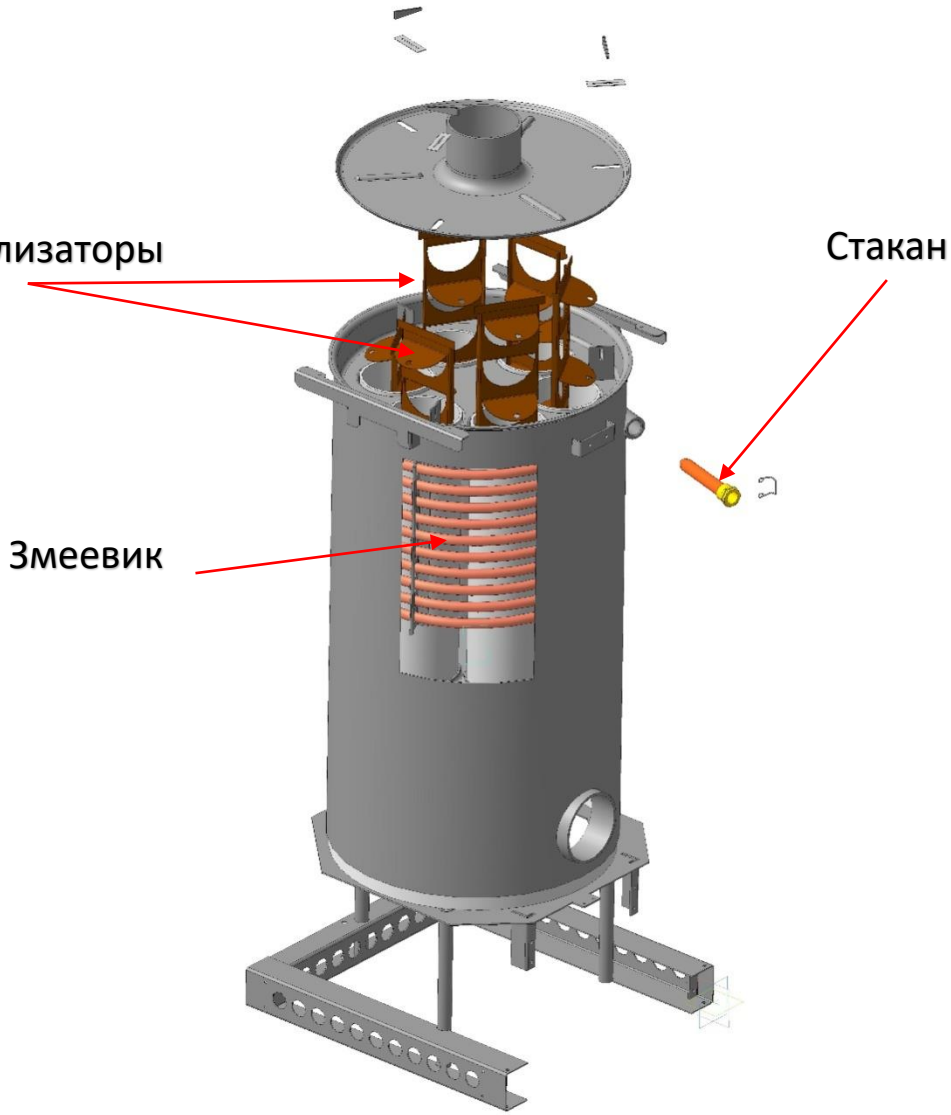

ростовгазоаппарат

НАПОЛЬНЫЙ АППАРАТ ОТОПЛЕНИЯ RGA 11,11K Classic

Подключение к системе газоснабжения

Подключение санитарной воды

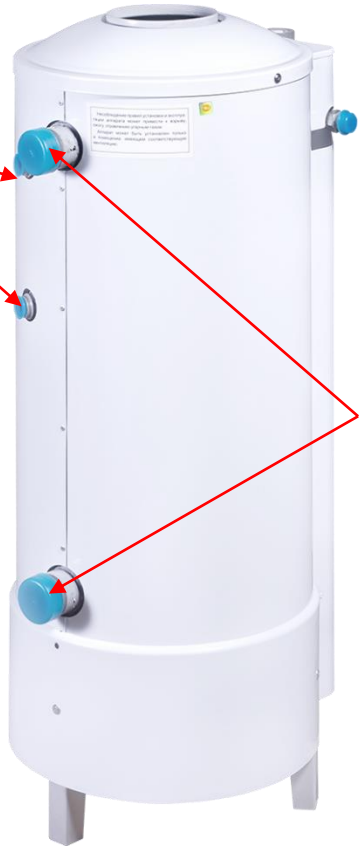

Подключение к системе отопления

ростовгазоаппарат

НАПОЛЬНЫЙ АППАРАТ ОТОПЛЕНИЯ RGA 17,17K Classic

Подключение к системе газоснабжения

Подключение к системе отопления

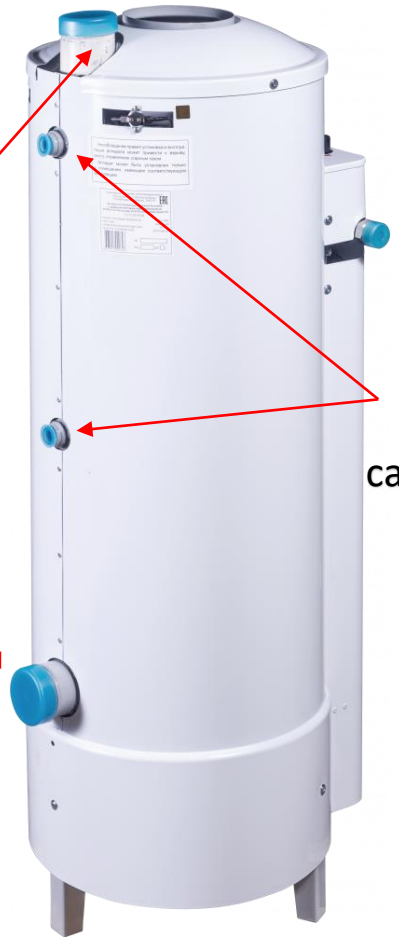

Подключение санитарной воды

РОСТОВГАЗОАППАРАТ

Состав аппарата RGA Classic

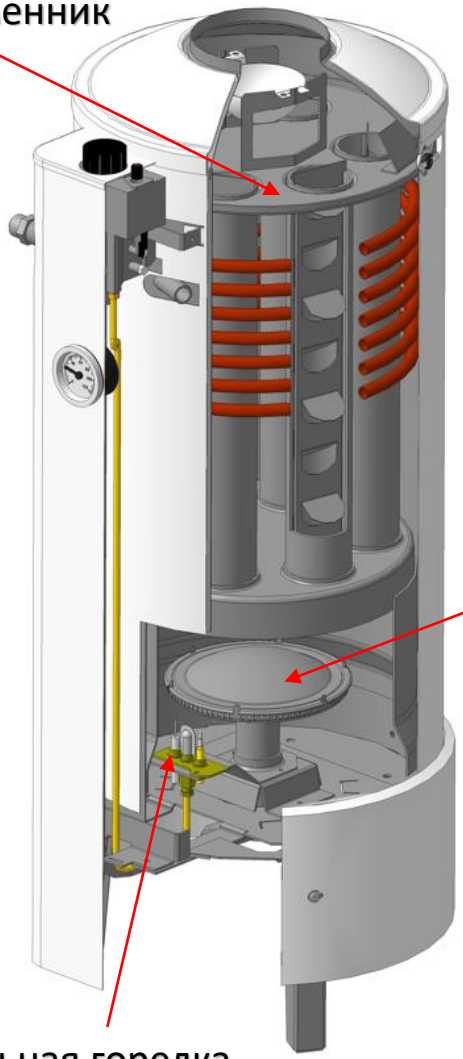

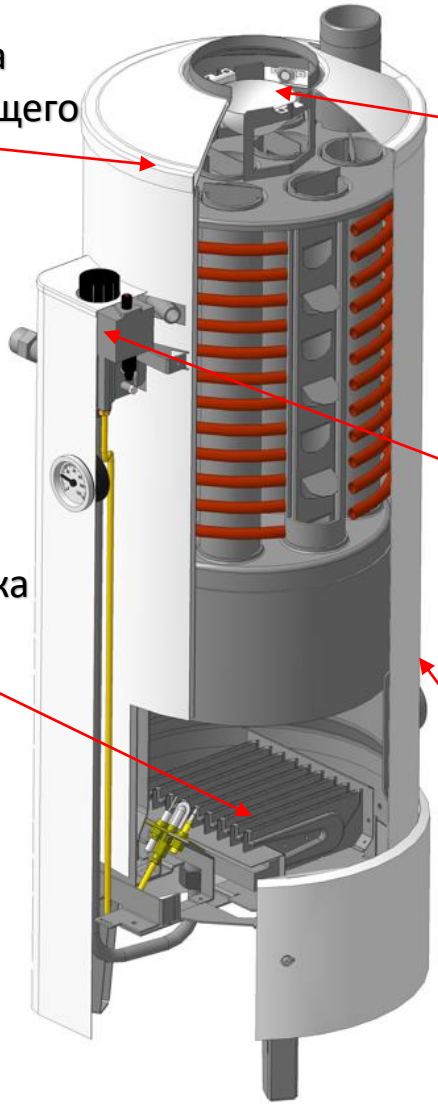

ростовгазоаппарат

Технические характеристики RGA Classic

Технические характеристики	RGA 11 Classic	RGA 11K Classic	RGA 17 Classic NP	RGA 17K Classic NP
Номинальная тепловая мощность основной горелки, кВт	11,6	11,6	17,4	17,4
Приведенный расход газа к стандартному				
– природного, м³/ч	1,18	1,18	1,76	1,76
– сжиженного, кг/ч	0,87	0,87	1,21	1,21
Коэффициент полезного действия по отходящим газам, %, не менее	90	90	90	90
Температура продуктов сгорания газа, °С, не менее	110	110	110	110
Предел настройки температуры нагрева воды, °С	90±5	90±5	90±5	90±5
Расход воды в режиме горячего водоснабжения при нагреве на Δt = 35°С л/мин	–	3,6	–	5,8
Максимальное давление в системе горячего водоснабжения, кПа	–	588,40	–	588,40
Разрежение в дымоходе для нормальной работы аппарата, Па (мм вод. ст.)	от 2,94 до 29,4 (от 0,3 до 3,0)	от 2,94 до 29,4 (от 0,3 до 3,0)	от 2,94 до 29,4 (от 0,3 до 3,0)	от 2,94 до 29,4 (от 0,3 до 3,0)
Диаметр отверстий в соплах, мм				
– горелка основная, природный газ	3,3	3,3	1,35	1,35
– горелка основная, сжиженный газ	2,1	2,1	0,5	0,5
– горелка запальная, природный газ	2x0,38	2x0,38	2x0,38	2x0,38
– горелка запальная, сжиженный газ	0,24	0,24	0,24	0,24
Внутренний диаметр газоотводящего патрубка, дм, не менее	1,25	1,25	1,25	1,25
Присоединительная резьба штуцеров:				
– для подвода и отвода воды к отопительной части, дюйм	G1½	G1½	G2	G2
– для подвода и отвода воды к водонагревательной части, дюйм	–	G½	–	G½
– для подачи газа, дюйм	G½	G½	G¾	G¾
Габаритные размеры, не более:				
– высота, мм	920±5	920±5	1050±5	1050±5
– ширина, мм	360	360	360	360
– глубина, мм	440	440	450	450
Масса, не более, кг	38	41	46	50

ростовгазоаппарат

КОНСТРУКТИВНЫЕ ПАРАМЕТРЫ

Наименование изделия	Высота, мм	Ширина, мм	Глубина, мм	Газооотв. патрубок, мм, не менее	Резьба, ОТОПЛЕНИЕ, дюйм	Резьба, ГАЗ, дюйм	Резьба, ГВС, дюйм	А мм	В мм	С мм
АОГВ-11,6-3 Ростов мод.2210-012 исп.3 Siberia11	850	280	560	125	G 1½	G ½	нет	123	564	0
АОГВК-11,6-3 Ростов мод.2210-022 исп.3 Siberia 11K	850	280	560	125	G 1½	G ½	G ½	123	564	0
АОГВ-17,4-3 Ростов мод.2210-032 исп.3 Siberia17	850	280	560	125	G 2	G ¾	нет	123	564	0
АОГВК-17,4-3 Ростов мод.2210-042 исп.3 Siberia17K	850	280	560	125	G 2	G ¾	G ½	123	564	0
АОГВ-23,2-1 Ростов мод.2216-111 Siberia23	850	380	560	138	G 2	G ¾	нет	103,5	557	150
АОГВК-23,2-1 Ростов мод.2216-121 Siberia23K	850	380	560	138	G 2	G ¾	G ½	103,5	557	150
АОГВ-29-1 Ростов мод.2216-131 Siberia29	850	380	560	138	G 2	G ¾	нет	103,5	557	150
АОГВК-29-1 Ростов мод.2216-132 Siberia29K	850	380	560	138	G 2	G ¾	G ½	103,5	557	150
АОГВ-35-1 Ростов мод.2216-142 Siberia35	850	380	560	138	G 2	G ¾	нет	128	557	150
КЧГО-16-3 модель 0015.05 Siberia Grand 16	860	410	610	125	G 1½	G ¾	нет	220	360	313
КЧГО-25-1 модель 0015.06 Siberia Grand 25	860	495	610	141	G 1½	G ¾	нет	220	360	398
КЧГО-40-1 модель 0015.04 Siberia Grand 40	860	665	610	167	G 1½	G ¾	нет	220	360	583
КЧГО-50-1 модель 0015.03 Siberia Grand 50	860	750	610	167	G 1½	G ¾	нет	220	360	668
АОГВ-11,6-3 Ростов мод.2210-059 исп.6 RGA11	870	380	440	112	G 1½	G ½	нет	269	538	0
АОГВК-11,6-3Ростов мод.2210-060 исп.6 RGA11K	870	380	440	112	G 1½	G ½	G ½	269	538	0
АОГВ-17,4-3 Ростов мод.2210-061 исп.6 RGA17	870	380	440	125	G 2	G ¾	нет	269	538	0
АОГВК-17,4-3 Ростов мод.2210-062 исп.6 RGA 17K	870	380	440	125	G 2	G ¾	G ½	269	538	0
АОГВ-8-3 Ростов мод.2216-102 RGA x8	780	230	587	90	G 1½	G ½	нет	225	240	0
АОГВ-11,6-3 Ростов мод.2210-063 исп.7 RGA xChange 11	920	380	440	112	G 1½	G ½	нет	269	538	0
АОГВК-11,6-3 Ростов мод.2210-064 ис п.7 RGA xChange 11K	920	380	440	112	G 1½	G ½	G ½	269	538	0
АОГВ-17,4-3 Ростов мод.2210-065 исп.7 RGA xChange 17	920	380	440	125	G 2	G ¾	нет	269	538	0
АОГВК-17,4-3 Ростов мод.2210-066 исп.7 RGA xChange 17K	920	380	440	125	G 2	G ¾	G ½	269	538	0
АОГВ-11,6-3 Ростов мод.2210-075 исп.10 RGA Classic 11	930	360	440	125	G 1½	G ½	нет	289	509	0
АОГВК-11,6-3 Ростов мод.2210-076 исп.10 RGA Classic 11K	930	360	440	125	G 1½	G ½	G ½	289	509	0
АОГВ-17,4-3 Ростов мод.2210-077 исп.10 RGA Classic 17	1050	360	450	125	G 2	G ¾	нет	292	760	0
АОГВК-17,4-3 Ростов мод.2210-078 исп.10 RGA Classic 17K	1050	360	450	125	G 2	G ¾	G ½	292	760	0
АОГВ-100-1 Ростов мод.2216-170	1195	790	570	220	G 2	G 1	нет	346	645	0

ПРИСОЕДИНИТЕЛЬНЫЕ РАЗМЕРЫ

RGA,RGAxChange

SIBERIA DREAM 23-35

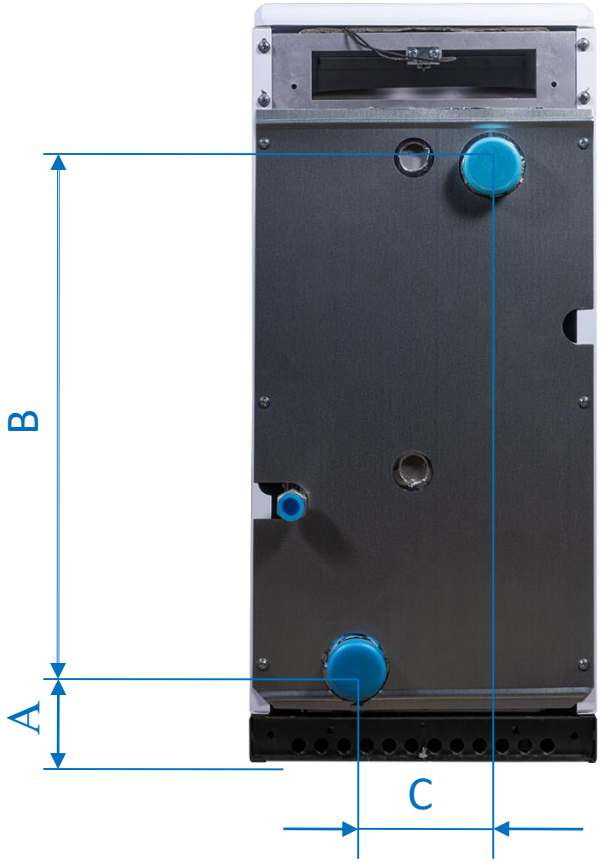

SIBERIA 11-17

ростовгазоаппарат

ПРИСОЕДИНИТЕЛЬНЫЕ РАЗМЕРЫ

SIBERIA DREAM КЧГО

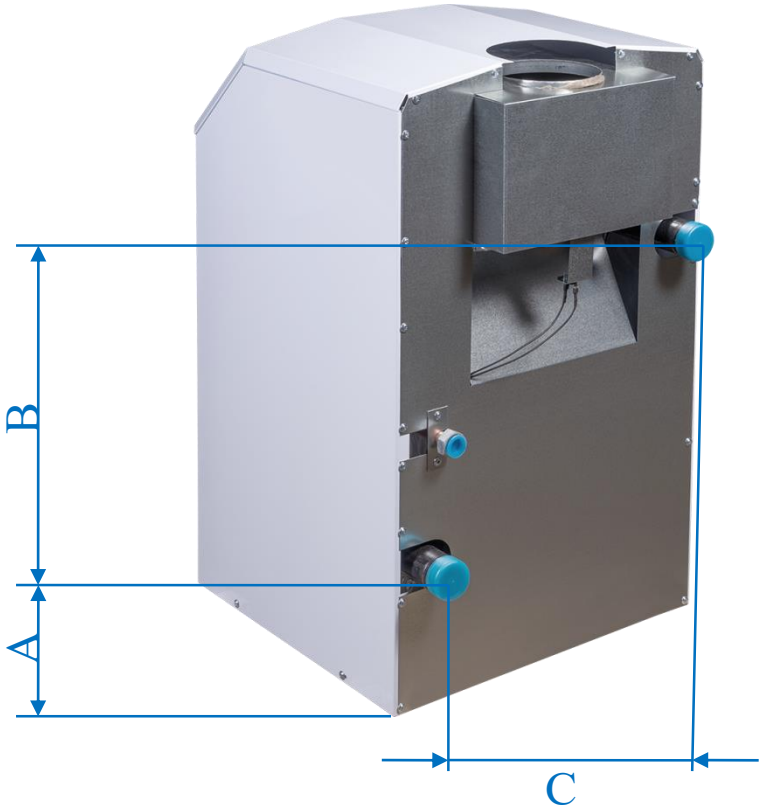

АОГВ 100

РОСТОВГАЗОАППАРАТ

ПРИСОЕДИНИТЕЛЬНЫЕ РАЗМЕРЫ

RGA Classic 11,11K

RGA Classic 17,17K

RGA x 8

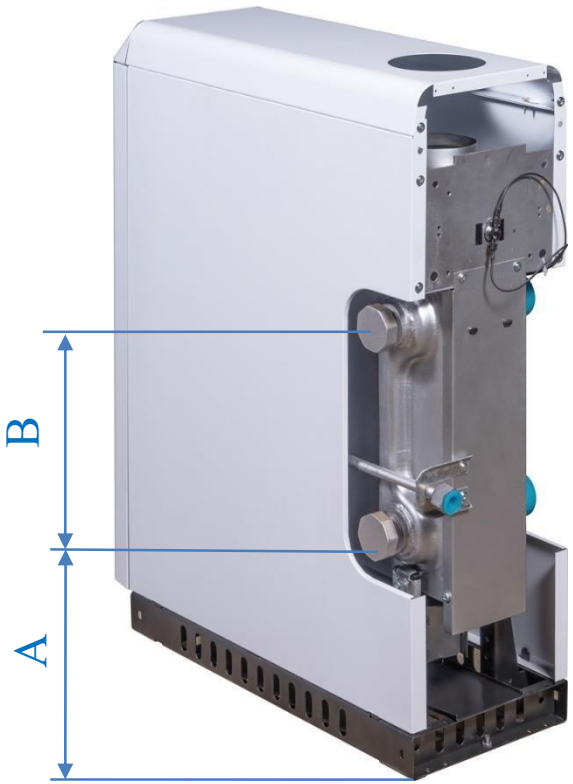

ростовгазоаппарат

РОСТОВГАЗОАППАРАТ

Адрес: *Ростов-на-Дону, Россия, 344019 19-я линия, 57*

E-mail: *info@rndgaz.ru*

Официальный интернет-магазин: *Thermogear.ru*

E-mail: *info@thermogear.ru*

Телефон: *+7 (800) 707-45-40*

Служба поддержки: *8 (800) 707-75-37*

E-mail: *service@rndgaz.ru*

SIBERIA Dream

RGA

февраль 2022